

VICTORIA

Inodoro completo compacto adosado a pared con salida dual (incluye taza Roca Rimless®, cisterna de alimentación inferior y tapa de Supralit® amortiguada)

MEDIDAS

Longitud	355 mm
Anchura	610 mm
Altura	760 mm

COLORES Y ACABADOS

00 Blanco

PVPR (IVA INCLUIDO)

424,71 €

DIBUJOS TÉCNICOS

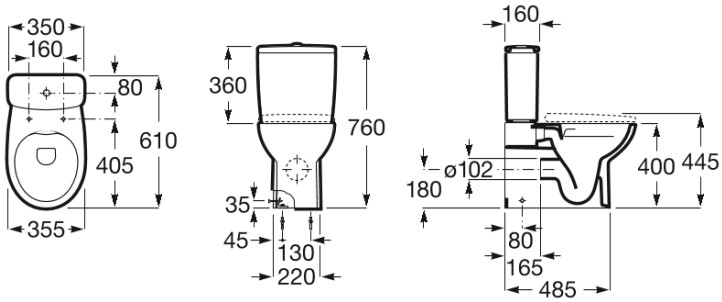

CARACTERÍSTICAS

Pack inodoro completo de tanque bajo compacto adosado a pared compuesto por taza Rimless con salida dual, tanque de alimentación inferior con mecanismo de alimentación y mecanismo de doble descarga 4,5/3L (regulable a 4/2L) y tapa y asiento de Supralit® con caída amortiguada.

Posición de la toma de agua: Inferior izquierdo

Sistema de descarga: Arrastre

Supralit®

Tipo de instalación: De pie

Tipo de salida: Dual (vario)



Cierre con caída amortiguada SoftClose

© Copyright 2026, Roca Sanitario, S.A. - All rights reserved | 01-11-2026 | https://www.roca.es/productos/inodoro-completo-compacto-adosado-pared-salida-dual-incluye-taza-roca-rimless-cisterna-alimentacion-inferior-tapa-supralit-amortiguada-342V05..0-341V01..0-801E62..1?sku=AZ42V01000

INCLUYE



VICTORIA

Taza Roca Rimless® adosada a pared compacta con salida dual para inodoro de tanque bajo

REF. A342V05000
610 X 355 X 760 mm

Taza Roca Rimless® adosada a pared compacta con salida dual para inodoro de tanque bajo. Incluye juego de fijación.

Adosado a pared

Altura (pulgadas)
29 15/16"

Anchura (pulgadas)
14"

Conjunto de fijaciones
Incluido

FeaturedTechnology
Rimless

Longitud (pulgadas)
24"

Sistema de descarga
Arrastre

Tipo de brida
Rimless

Tipo de instalación
De pie

Tipo de salida
Dual (vario)



Inodoro compacto



VICTORIA

Cisterna de doble descarga 4,5/3L, regulable a 4/2L, con alimentación inferior para inodoro

REF. A341V01000
350 X 160 X 360 mm

Cisterna de doble descarga 4,5/3L regulable a 4/2L, con alimentación inferior para inodoro. Incluye juego de fijación, mecanismo de alimentación y mecanismo de descarga.

Altura (pulgadas)
14 3/16"

Anchura (pulgadas)
6 5/16"

Conjunto de fijaciones
Incluido

Longitud (pulgadas)
13 3/4"

Posición de la toma de agua
Inferior izquierdo



Tipo de descarga
Tipo de descarga: Doble descarga 2/4 litros



Tipo de descarga
Tipo de descarga: Doble descarga 3/4,5 litros

© Copyright 2026, Roca Sanitario, S.A. - All rights reserved | 01-11-2026 | https://www.roca.es/productos/inodoro-completo-compacto-adosado-pared-salida-dual-incluye-taza-roca-rimless-cisterna-alimentacion-inferior-tapa-supralit-amortiguada-342V05..0-341V01..0-801E62..1?sku=AZ42V01000



VICTORIA

Tapa y asiento de Supralit® para inodoro compacto con caída amortiguada

REF. A801E62001

423 X 361 X 45 mm

Tapa y asiento de Supralit® para inodoro compacto con caída amortiguada.

Adecuado para
Inodoro

Altura (pulgadas)
1 3/4"

Anchura (pulgadas)
14 3/16"

EasyFix

Fácil extracción

Longitud (pulgadas)
16 5/8"

Material de las bisagras
Acero inoxidable

Supralit®

Tapa compacta / Asiento compacto



Material antibacteriano



EasyClean®



Cierre con caída amortiguada SoftClose

© Copyright 2026, Roca Sanitario, S.A. - All rights reserved | 01-11-2026 | https://www.roca.es/productos/inodoro-completo-compacto-adosado-pared-salida-dual-incluye-taza-roca-rimless-cisterna-alimentacion-inferior-tapa-supralit-amortiguada-342V05..0-341V01..0-801E62..1?sku=AZ42V01000



Victoria



Una respuesta tradicional para ambientes clásicos. Curvas elegantes y funcionales en una extensa colección de piezas que combinan sencillez y versatilidad, ofreciendo el confort de las soluciones muy experimentadas.

© Copyright 2026, Roca Sanitario, S.A. - All rights reserved | 01-11-2026 | https://www.roca.es/productos/inodoro-completo-compacto-adosado-pared-salida-dual-incluye-taza-roca-rimless-cisterna-alimentacion-inferior-tapa-supralit-amortiguada-342V05..0-341V01..0-801E62..1?sku=AZ42V01000