Honeywell Home



T3R WIRELESS PROGRAMMABLE THERMOSTAT

EN **Quick Start Installation Guide**
NL Installatiehandleiding
FR Guide d'installation rapide
DE Kurzinstallationsanleitung
IT Guida rapida all'installazione
ES Guía de instalación rápida
PT Guia de instalação rápida

p2 = **CZ HR HU PL RO SK**

Online Guides
Online instrukties / Instructions en ligne / Online Anleitung / Guide online / Instrucciones Online / Instruções Online



http://hwllhome.co/eu-T3

32341898-009 A

The Thermostat and Relay Box in this pack are pre-bound.

De thermostat en RF module in deze verpakking zijn al aan elkaar toegewezen.

Communication sans fil est préétablie entre le thermostat et le boîtier relais.

Der Thermostat und die Empfängerbox in dieser Packung sind durch werkseitige Kopplung bereits miteinander verbunden.

Il termostato e il modulo relé Incluso sono pre-associati.

El termostato y el receptor de este pack están vinculados.

O termóstato e a caixa de relés deste pacote estão ligados.

Must be installed by a competent person. To ensure your safety make sure the mains power is switched OFF before accessing wiring.

Dient te worden geïnstalleerd door een hiervoor opgeleid persoon. Zorg voor uw veiligheid en schakel de hoofdstroom UIT vóór u begint aan de bedrading.

L'installation doit être réalisée par une personne compétente. Par mesure de sécurité, assurez-vous que l'alimentation électrique générale est coupée avant de toucher à un câble.

Muss von Fachpersonal installiert werden. Zu Ihrer eigenen Sicherheit die Stromversorgung ABSCHALTEN, bevor die Kabel angeschlossen werden.

L'installazione deve essere eseguita da una persona qualificata. Per la vostra sicurezza verificare che la rete elettrica sia staccata prima di accedere al cablaggio.

La instalación debe ser realizada por personal cualificado. Para garantizar su seguridad, asegúrese de que la corriente esté DESCONECTADA antes de acceder a los cables.

A instalação deve ser feita por pessoal qualificado. Para garantir a sua segurança, verifique se a corrente está DESCONECTADA antes de aceder aos cabos.

To prevent a short circuit from a loose wire:
- **Multi-core cables:** Only remove enough outer insulation to allow secure fixing of the cores into the terminal block.
- **Single core cables:** Secure them together with a cable tie as close as possible to the terminal block.

Vermijd kortsluiting door een losse draad:
- **Bij gebruik van kabels met meerdere aders:** Verwijder niet meer isolatie dan nodig zodat de aders stevig vastgeklemd zitten in het aansluitblok.
- **Bij gebruik van kabels met enkele ader:** Houd ze samen met een kabelbinder, zo dicht mogelijk bij het aansluitblok.

Pour éviter qu'un fil dénudé ne soit à l'origine d'un court-circuit:
- **Si vous utilisez des câbles multibrins :** Ne dénudez le câble que sur la longueur requise pour que les brins puissent être solidement fixés dans le bornier.
- **Si vous utilisez des câbles monobrins :** Liez-les ensemble au moyen d'un collier, aussi près que possible du bornier.

Um einen Kurzschluss aufgrund eines losen Kabelendes zu verhindern:
- **Bei mehradrigen Kabeln:** Nur soviel Außenisolierung entfernen, damit die Kabeladern in der Schraubklemme fixiert werden können.
- **Bei Einzeladern:** So nah wie möglich mit einem Kabelbinder an der Schraubklemme fixieren.

Per evitare un cortocircuito dovuto a un cavo lento:
- **Se si utilizzano cavi multipolari:** Rimuovere soltanto l'isolamento esterno quanto basta per permettere un fissaggio sicuro dei poli nella morsettiera.
- **Se si utilizzano cavi unipolari:** Fissarli insieme con una fascetta per cavi il più vicino possibile alla morsettiera.

Para evitar un cortocircuito debido a un cable suelto:
- **Al utilizar cables de múltiples conductores:** Retire solo el aislante exterior necesario para permitir la conexión segura de los conectores al bloque de terminales.
- **Al utilizar cables de un conductor:** Asegure los cables con una brida para cables lo más cerca posible del bloque de terminales.

Para evitar um curto-circuito devido a um cabo solto:
- **Ao usar cabos multicondutores:** Remova apenas o isolamento externo necessário para permitir a conexão segura dos conectores ao bloco de terminais.
- **Ao usar cabos de um condutor:** segure o cabos com uma braçadeira de cabo o mais próximo possível do bloco de terminais.

1 Install the Relay Box

Bedragen van de RF module / Câblage de la boîte de réception / Empfängerbox verdrahten / Installare il relè / Cablee la caja de recepción / Instale a caixa de relés

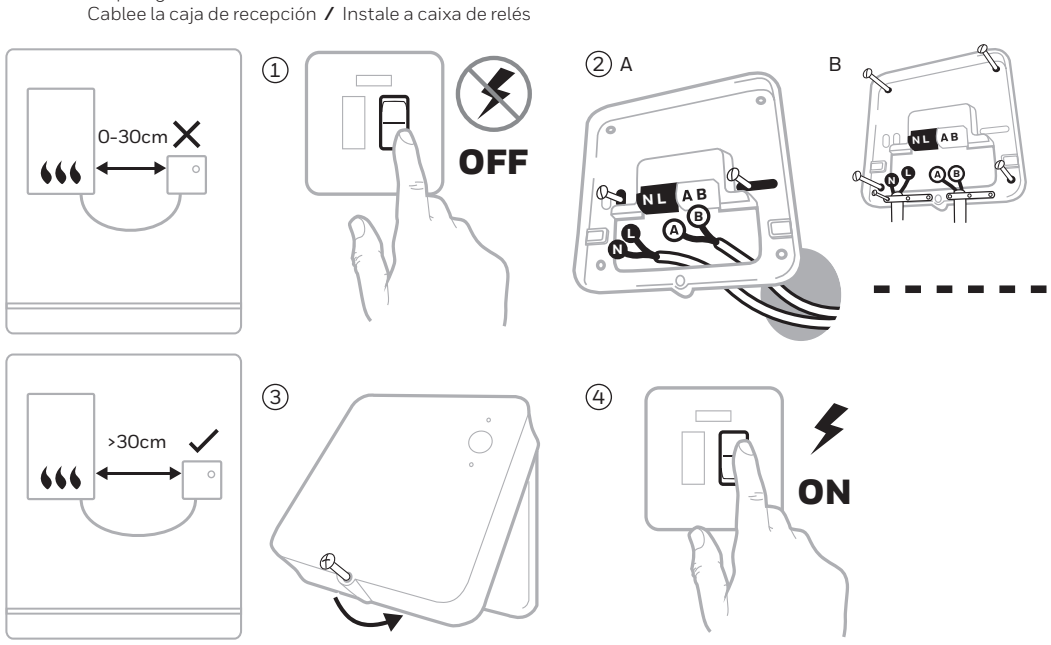

2 Wiring

Wiring / Bedrading / Câblage / Verdrahtung / Cablaggio / Cableado / Cablagem

On/off boiler (230V)
Aan/uit cv-ketel
Chaudière classique
Heizkessel OHNE Steuereingang
Caldaia base
Caldera sin contacto para termostato
Caldeira básica

Combi boiler
Aan/uit cv-ketel
Chaudière combinée
Heizkessel MIT Steuereingang
Caldaia combinata
Caldera con contacto para termostato
Caldeira mista

2-Port Zone Valve
2 & 3-wegzoneklep
Vanne de zone 2 ports
Durchgangs-Zonenventil
Valvola di zona a 2 vie
Válvula de zona de 2 vias
Válvula de zona de 2 vias

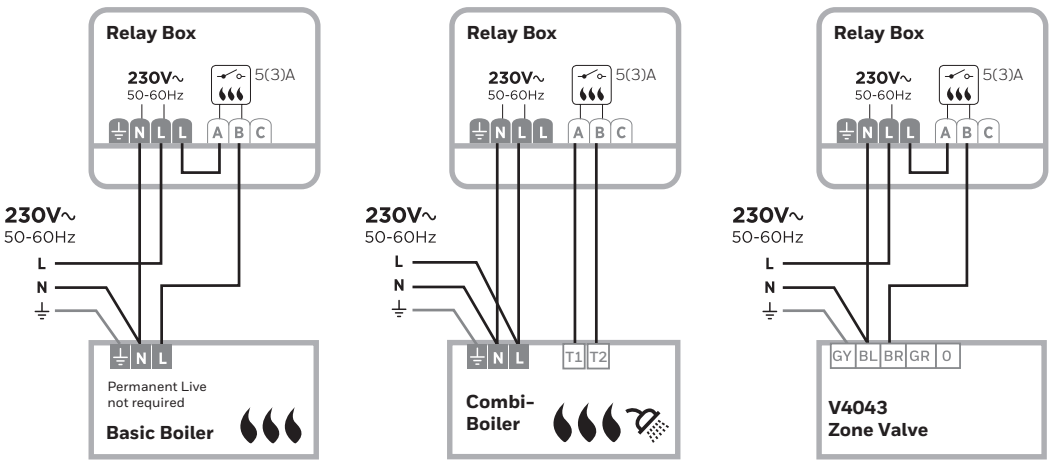

3 Install the Thermostat

Installeer de thermostaat / Installer le thermostat / Installieren Sie den Thermostat / Installa il termostato / Instale el termostato / Instale o termóstato

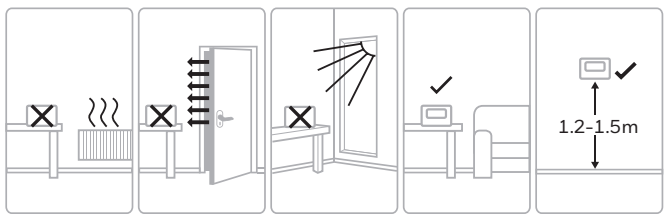

① A.

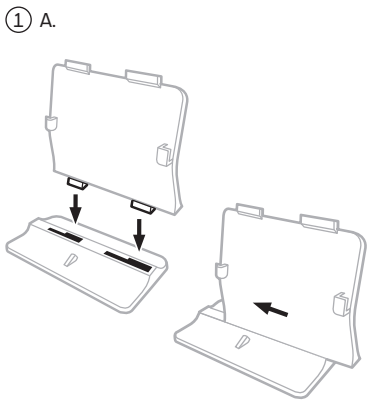

②

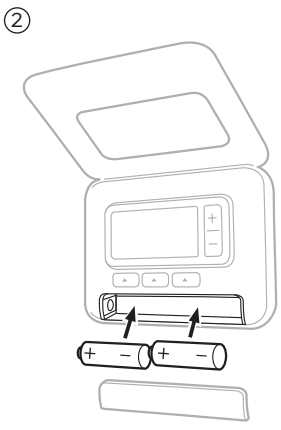

B.

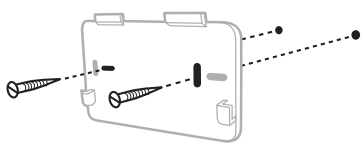

4 Parameters

Parameters / Paramètres / Parameter / Parametri / Parámetros / Parâmetros

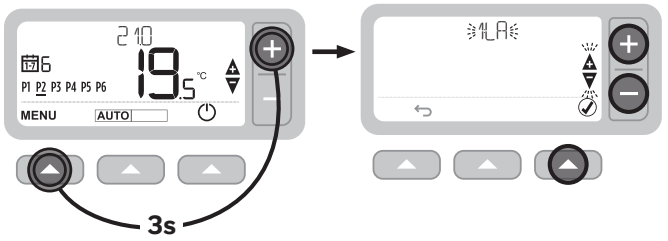

No	Description	Default	Settings
1LA	Language / Taal / Langue / Sprache / Lingua / Idioma / Língua	**1**	1= EN, 2=NL, 3=FR, 4=DE, 5=IT, 6=ES, 7=PT, 8=CZ, 9=HU, 10=PL, 11=RO, 12=SK, 13=HR
2CR	Cycle Rate / Snelheidverwarmingscyclus / Cycle de chauffage / Aufheiz-Zyklusrate / Frequenza ciclo di riscaldamento / Frecuencia de los ciclos / Frequência dos ciclos	**6**	1, 3, 6, 9, 12
3OT	Min. On Time / Min. per tijdsduur / Durée minimale de marche / Min. Einschaltzeit / Tempo minimo di accensione / Tiempo mínimo de encendido / Tempo mínimo de ignição	**1**	1- 5min
4LL	Lower Limit / Laagste temperatuurlimiet / Limite inférieure / Untere Temperaturgrenze / Limite inferiore / Límite inferior / Limite inferior	**5**	5 - 21 °C
5UL	Upper Limit / Hoogste temperatuurlimiet / Limite supérieure de / Obere Temperaturgrenze / Limite superiore / Límite superior / Limite superior	**35**	21 - 35 °C
6SO	Schedule / Programmeeropties / Options de programme / Zeitplan-Optionen / Programmazione / Programación / Programação	**1**	1 = 7 Day / Dag / Jour / Tag / Giorno / Dia/ Dia 2 = 5+2
9LC	Fail Safe / Failsafe modus / Mode Sécurité / Störungssicherer Modus / Modalità di autoprotezione / Modo a prueba de fallo / Modo de segurança contra falhas	**0**	0 = Disabled / Deactiveren / Désactivé / Deaktiviert / Disattivare / Desactivado / Desativado 1 = Enabled / Activeren / Activé / Aktivieren / Attivare / Activado / Ativado

No	Description	Default	Settings
10BL	Backlight / Achtergrondverlichting / Rétroéclairage / Hintergrundbeleuchtung / Retroilluminazione / Retroiluminación / Retroiluminação	**1**	0 = Disabled / Deactiveren / Désactivé / Deaktiviert / Disattivare / Desactivado / Desativado 1 = Enabled / Activeren / Activé / Aktivieren / Attivare / Activado / Ativado
11CL	Clock / Tijdaanduiding / Format horaire / Uhrzeitformat / Formato orologio / Formato del reloj / Formato do relógio	**0**	0 = 24h 1 = 12h
12DS	Daylight Saving / Zomer-/wintertijd / Heure d'été / So-/Wi-Zeitumstellung / Ora legale / Cambio de hora en horario de verano / Hora de verão	**1**	0 = Disabled / Deactiveren / Désactivé / Deaktiviert / Disattivare / Desactivado / Desativado 1 = Enabled / Activeren / Activé / Aktivieren / Attivare / Activado / Ativado
13TO	Temp. Offset / Afwijking temperatuurweergave / Calibrage sonde / Offset für Temperaturanzeige / Offset temperatura / Compensación de temperatura en pantalla / Compensação de temperatura no ecrã	**0**	- 3 / + 3 °C
15SD	Reset Schedule / Terugzetten standaardprogrammering / Réinitialisation programmation / Standard-Zeitplaneinstellungen wiederherstellen / Ripristina programmazione / Restaurar programación / Restaurar programação	**0**	0 1 = Reset / Resetten / Réinitialisation / Zurücksetzen / Ripristina / Restaurar / Restaurar
16FS	Factory Reset / Terugzetten naar fabrieksinstellingen / Rétablissement des réglages usine / Werkseinstellungen wiederherstellen / Ripristina impostazioni di fabbrica / Restaurar valores de fábrica / Restaurar ajustes de fábrica	**0**	0 1 = Reset / Resetten / Réinitialisation / Zurücksetzen / Ripristina / Restaurar / Restaurar
17OP	Optimum Start / Optimale start / Départ optimisé / Einschaltoptimierung / Avvio ottimale / Arranque óptimo / Arranque ideal	**0**	0 = Deactivate / Deactiveren / Désactiver / Deaktiviert / Disattivare / Desactivado 1 = Optimum Start / Optimale start / Départ optimum / Optimaler Start / Avvio ottimale / Arranque óptimo / Arranque ideal
19LK	Lock Options / slot opties / options de verrouillage / Sperroptionen / Opzioni di blocco / Opciones de bloqueo / Opções de bloqueio	**1**	1 = Partial / Deels / Partiel / Teilweise / Parziale / Bloq parcial / Parcial 2 = Full / Volledig / Totalement / Vollstaendig / Completo / Bloq total / Total

EN

Hereby, Bk-electronic GmbH declares that the radio equipment T3R Thermostat is in compliance with Directive 2014/53/EU. The full text of the EU Declaration of Conformity is available at the following Internet address: **http://hwllhome.co/DoC**

RF (868MHz)
Receiver Category 2
Max RF Power: 25mW
868–868.6MHz (868.3MHz)

WEEE Directive 2012/19/EU
At the end of the product life dispose of the packaging and product in a corresponding recycling centre. Do not dispose of the unit with the usual domestic refuse. Do not burn the product.

NL

Bk-electronic GmbH verklaart hierbij dat deze T3R Thermostat voldoet aan de essentiële vereisten en andere relevante voorschriften van de richtlijn 2014/53/EU. De volledige tekst van de verklaring van overeenstemming EU is beschikbaar op het volgende internetadres: **http://hwllhome.co/DoC**

RF (868MHz)
Ontvanger categorie 2
Max RF vermogen: 25mW
868–868.6MHz (868.3MHz)

AEEA richtlijn 2012/19/EU
Breng het product en de verpakking aan het einde van de levenscyclus naar het hiertoe bestemde milieupark. Het apparaat niet bij het gewone huisvuil zetten. Het product niet verbranden.

FR

Bk-electronic GmbH déclare ici que ce T3R Thermostat est conforme aux exigences essentielles et dispositions concernées de la Directive 2014/53/EU. Le texte intégral de la déclaration de conformité de l'UE est disponible à l'adresse Internet suivante: **http://hwllhome.co/DoC**

RF (868MHz)
Catégorie du récepteur 2
Puissance RF Max: 25mW
868–868.6MHz (868.3MHz)

DEEE Directive 2012/19/EU
À la fin de la vie du produit, déposez-le, ainsi que son emballage, dans un centre de recyclage. Ne vous débarrassez pas du produit comme s'il s'agissait d'ordures ménagères. Ne jetez pas le produit dans un feu

DE

Bk-electronic GmbH erklärt hiermit, dass das T3R Thermostat mit den grundlegenden Anforderungen sowie sonstigen einschlägigen Bestimmungen der Richtlinie 2014/53/EU übereinstimmt. Der ist unter folgenden Internetadresse verfügbar: **http://hwllhome.co/DoC**

RF (868MHz)
Empfängerkategorie 2
Maximale RF Kraft: 25mW
868–868.6MHz (868.3MHz)

EEAG-Richtlinie 2012/19/EU
Am Ende des Produktlebenszyklus die Verpackung und das Produkt in einem entsprechenden Wertstoffhof entsorgen. Das Produkt nicht im normalen Haushaltsmüll entsorgen. Das Produkt nicht verbrennen.

IT

Con la presente, Bk-electronic GmbH, dichiara che questo T3R Thermostat è conforme ai requisiti fondamentali e ad altre disposizioni pertinenti della Direttiva 2014/53/EU. Il testo integrale della dichiarazione di conformità CE è disponibile al seguente indirizzo internet: **http://hwllhome.co/DoC**

RF (868MHz)
Categoria ricevitore 2
Potenza RF massima: 25mW
868–868.6MHz (868.3MHz)

Direttiva RAEE 2012/19/EU
Al termine del ciclo di vita del prodotto, smaltire l'imballaggio e il prodotto stesso presso un centro di raccolta per il riciclaggio appropriato. Non smaltire l'unità insieme ai normali rifiuti domestici. Non bruciare il prodotto.

ES

Por el presente documento, Bk-electronic GmbH declara que este T3R Thermostat cumple los requisitos esenciales y otras provisiones relevantes de la Directiva 2014/53/EU. El texto completo de la Declaración de conformidad de la UE está disponible en la siguiente dirección de Internet: **http://hwllhome.co/DoC**

RF (868MHz)
Categoría del receptor 2
Poder maximo RF: 25mW
868–868.6MHz (868.3MHz)

Directiva WEEE 2012/19/EU
Al final la vida del producto, deseche el embalaje y el producto en el correspondiente centro de reciclado. No deseche la unidad con los residuos domésticos normales. No queme el producto.

PT

Através deste documento, A Bk-electronic GmbH declara que este T3R Thermostat atende aos requisitos essenciais e outras disposições relevantes da Diretiva 2014/53/UE. O texto completo da declaração de conformidade da UE está disponível no seguinte endereço da Internet: **http://hwllhome.co/DoC**

RF (868 MHz)
Categoria do receptor 2
Potência máxima RF: 25mW
868-868.6MHz (868.3MHz)

Diretiva WEEE 2012/19/EU
No final da vida do produto, elimine a embalagem e o produto no centro de reciclagem específico. Não descarte a unidade com o lixo doméstico normal. Não queime o produto.

livewell.honeywellhome.com

resideo
www.resideo.com

Bk-electronic GmbH
Hardofweg 40
74821 Mosbach
Germany

©2019 Resideo Technologies, Inc. The Honeywell Home trademark is used under license from Honeywell International Inc. All rights reserved.

(EU) 811/2013

Honeywell Home



T3R WIRELESS PROGRAMMABLE THERMOSTAT

EN Quick Start Installation Guide
CZ Stručná úvodní instalační příručka
HR Kratki priručnik za postavljanje
HU Gyors telepítési útmutató
PL Skrócona Instrukcja instalacji
RO Ghid de instalare rapidă
SK Stručná príručka na inštaláciu

Online Guides
Online průvodce / Mrežni priručnik / Ghiduri online / Przewodniki online / Ghiduri online / Online Sprievodca



http://hwllhome.co/eu-T3

The Thermostat and Relay Box in this pack are pre-bound.

Termostatická a reléová krabice v tomto balení jsou předem spojena.

Termostat su i relejni modul prethodno spojeni u ovom pakovanju.

A csomagban lévő termosztát és relé doboz előzetesen megkötött.

Termostat i skrzynka przekaźnikowa w tym pakiecie są wstępnie związane.

Termostatul și caseta releu din acest pachet sunt pre-legate.

Termostatická a reléová skrinka v tomto balení sú vopred viazané.

Must be installed by a competent person. To ensure your safety make sure the mains power is switched OFF before accessing wiring.

Instalaci musí provádět pouze kvalifikovaná osoba. K zajištění bezpečnosti je před manipulací s kabely nutné vypnout hlavní přívod elektrické energie.

Postavljanje smije izvoditi samo kvalificirano osoblje osoba. Radi sigurnosti prije rukovanjem kabelom isključite glavni kabel za napajanje.

A beüzemelést csak szakértő szerelő végezheti. A biztonsága érdekében győződjön meg róla, hogy megfelelően áramtalanított a vezetékek bekötése előtt.

Instalacja musi być wykonana przez wykwalifikowaną osobę. Ze względów bezpieczeństwa nie wolno manipulować okablowaniem przed odłączeniem urządzenie od zasilania.

Dispozitivul trebuie instalat de o persoană calificată. Pentru siguranța dvs., aveți grijă ca alimentarea cu energie electrică să fie OPRITĂ înainte să umblați la fire.

Inštaláciu smie vykonať iba kvalifikovaná osoba. Zabezpečte svoju bezpečnosť a pred manipuláciou s káblami a elektrickým zapojením sa uistite, že je sieťové napájanie vypnuté.

To prevent a short circuit from a loose wire:
- **Multi-core cables:** Only remove enough outer insulation to allow secure fixing of the cores into the terminal block.
- **Single core cables:** Secure them together with a cable tie as close as possible to the terminal block.

Aby nedošlo ke zkratu způsobenému volným kabelem:
- **Vícežilové kabely:** Odstraňte jen tolik vnější izolace, abyste mohli jádro kabelu bezpečně upevnit ke svorkovnici.
- **Jednožilové kabely:** Upevněte je k sobě pomocí kabelové svorky, a to co nejblíže ke svorkovnici.

Da biste izbjegli kratki spoj prouzročen labavim kablom:
- **Višenamjenski kabeli:** Uklonite odgovarajući dio izoliranog dijela kako biste sigurno pričvrstili jezgru kabela na priključni blok.
- **Jednožilni kabeli:** Pričvrstite ih stezaljke kabela što bliže priključnom bloku.

A kilazult vezetékek miatt fellépő rövidzárlat elkerüléséhez:
- **Többeres kábelek:** Csak annyi külső szigetelést távolítson el, hogy az ereket biztonságosan tudja rögzíteni a sorkapocshoz.
- **Egyeres kábelek:** Rögzítse őket egymáshoz egy kábelkötegelővel a lehető legközelebb a sorkapocshoz.

Aby uniknąć zwarcia wskutek obluzowania się przewodu:
- **W przypadku kabli wielożyłowych:** Zsunąć zewnętrzną izolację tylko na tyle, by solidnie przymocować żyły do styków w zespołu zacisków.
- **W przypadku kabli jednożyłowych:** Połączyć je razem za pomocą opaski kablowej jak najbliżej zespołu zacisków.

Pentru a preveni un scurtcircuit din cauza unui fir neizolat:
- **cabluri multifilare:** îndepărtați doar suficientă izolație exterioară pentru a permite fixarea sigură a conductorilor în blocul de borne;
- **cabluri monofilare:** legați-le pe toate cu o clemă de cabluri, cât mai aproape de blocul de borne.

Zabráňte skratu spôsobenému uvoľneným vodičom:
- **Viacžilové káble:** Odstráňte len toľko vonkajšej izolácie, koľko je potrebné na ich bezpečné pripojenie do radovej svorkovnice.
- **Jednožilové káble:** Upevnite ich čo najbližšie ku svorkovnici pomocou káblového sťahovacieho pásku.

1 Install the Relay Box

Instalace releového modulu / Postavljanje relejnog modula / A kazánvezérlő modul telepítése / Montaż modułu załączającego / Instalarea modulului de releu wireless / Inštalácia reléového modulu

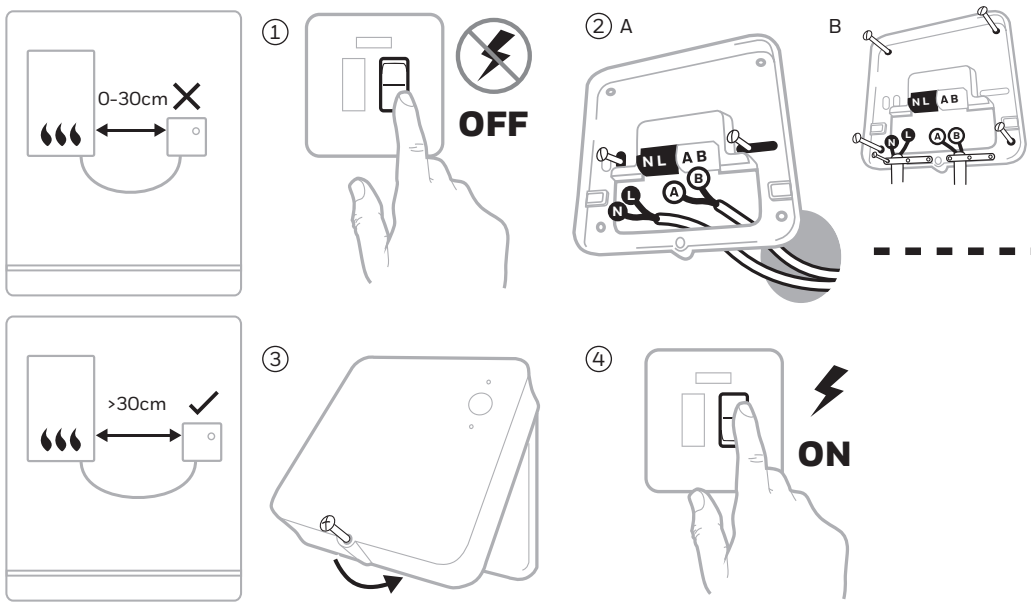

2 Wiring

Zapojení / Električni vodovi / Vezetékezés / Okablowanie / Fire/cablare / Zapojenie

On/off boiler (230V)
Kotel s řízením On/Off (230 V)
Uključen/isključen bojler (230 V)
Kazán bekötés Be-/Ki (230V)
Kocioł włącz/wyłącz (230 V)
Cazan on/off (230 V)
Kotol s riadením ZAP/VYP (230V)

Combi boiler
Kombinovaný kotel
Kombinirani kotao
Kombikazán
Kocioł dwufunkcyjny
Cazan Combi (incalzire + acm)
Kombinovaný kotol

2-Port Zone Valve
Dvoucestný zónový ventil
Dvosmjerni ventil zone
Kétjáratú zónaszelep
2-drogowy Zawór Strefowy
Vana de zonă cu 2 cai
Dvojcestný zónový ventil

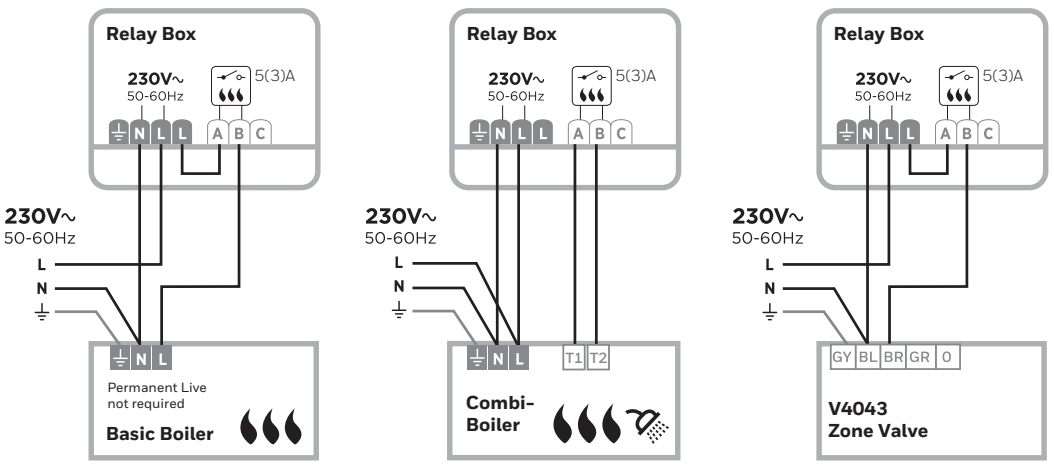

3 Install the Thermostat

Instalace termostatu / Postavljanje termostata / A termosztát beüzemelése / Montaż termostatu / Instalați termostatul / Inštalácia termostatu

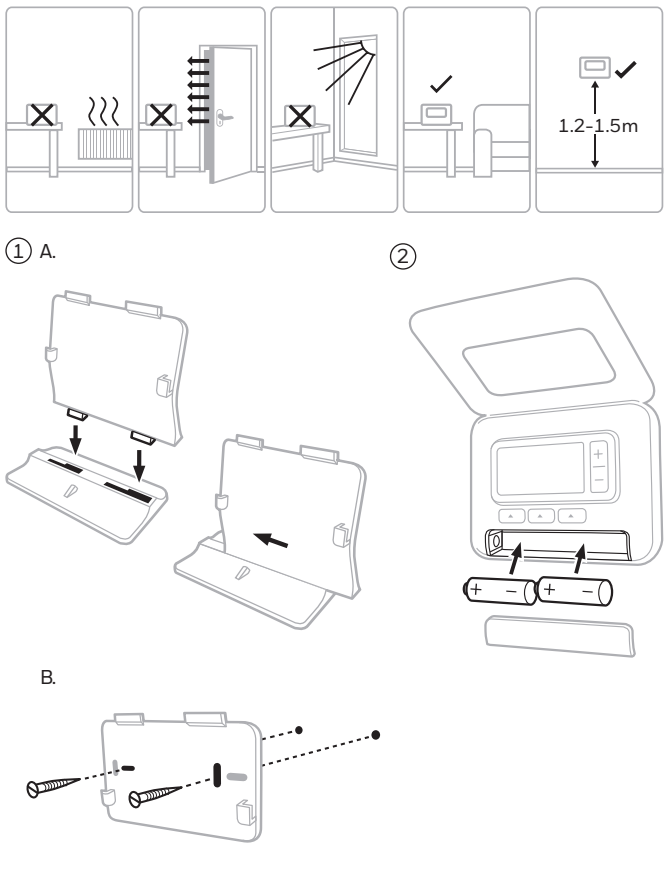

4 Parameters

Parametry / Parametri / Paraméterek / Parametry / Parametri / Parametre

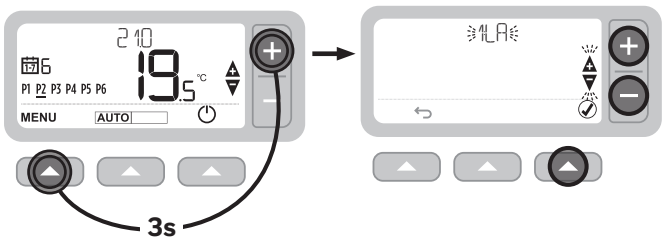

No	Description	Default	Settings
1LA	Language / Jazyk / Jezik / Nyelv / Język / Jazyk / Limba	**1**	1= EN, 2=NL, 3=FR, 4=DE, 5=IT, 6=ES, 7=PT, 8=CZ, 9=HU, 10=PL, 11=RO, 12=SK, 13=HR
2CR	Cycle Rate / Počet cyklů / Broj ciklusa / Ciklusszám / Częstotliwość cykli / Počet cyklov / Numărul de cicluri	**6**	1, 3, 6, 9, 12
3OT	Min. On Time / Minimální čas zapnutí / Minimalno na vrijeme / Minimális bekapcsolási idő / Minimalny czas włączenia / Minimálny čas zapnutia / Minimă la timp	**1**	1- 5min
4LL	Lower Limit /Dolní limit / Donja granica / Alsó korlát / Dolny limit / Dolný limit / Limita inferioară	**5**	5 - 21 °C
5UL	Upper Limit / Horní limit / Gornja granica / Felső korlát / Górny limit / Horný limit / Limită superioară	**35**	21 - 35 °C
6SO	Schedule / Rozvrh / Raspored / Időprogram / Harmonogram / Rozvrh / Programa	**1**	1 = 7 Day / Den / Dan / Nap / Dzień / Deň / Zi 2 = 5+2
9LC	Fail Safe / Zabezpečení proti výpadku / Zaštita od zastoja / Meghibásodás mentes / Działanie awaryjne / Zabezpečenie proti výpadku / Protecție anti-întrerupere	**0**	0 = Disabled / Zakázáno / Zabranjen / Letiltva / Wyłączono / Zakázané / Interzise 1 = Enabled / Povoleno / Omogućeno / Engedélyezve / Włączono / Povolené / Activat
10BL	Backlight / Podsvícení / Pozadinsko osvjetljenje / Háttérvilágítás / Podświetlenie / Podsvietenie / iluminare din spate	**1**	0 = Disabled / Zakázáno / Zabranjen / Letiltva / Wyłączono / Omogućeno / Zakázané / Interzise 1 = Enabled / Povoleno / Engedélyezve / Włączono / Povolené / Activat
11CL	Clock / Hodiny / Sat / Óra / Zegar / Hodiny / Ceas	**0**	0 = 24h 1 = 12h
12DS	Daylight Saving / Letní čas / zimsko računanje vremena / Nyári időszámítás / Czas letni / Letný čas / Ora de vară / Ljetno	**1**	0 = Disabled / Zakázáno / Zabranjen / Letiltva / Wyłączono / Zakázané / Interzise 1 = Enabled / Povoleno / Omogućeno / Engedélyezve / Włączono / Povolené / Activat
13TO	Temp. Offset / Teplotní posun / Pomak temperature / Hőmérséklet eltolás / Kompensacja temperatury / Teplotný posun / Temperatură Offset	**0**	- 3 / + 3 °C
15SD	Reset Schedule / Resetovat rozvrh / Poništavanje rasporeda / Időprogram visszaállítása / Reset harmonogramu / Resetovať rozvrh / Resetați programul	**0**	0 1 = Reset / Resetovat / Resetovanje / Visszaállítás / Reset / Resetovať / Restabili
16FS	Factory Reset / Resetovat do továrního nastavení / Vraćanje na tvorničke postavke / Gyári beállítások visszaállítása / Przywracanie Ustawień fabrycznych / Resetovať do továrenského nastavenia / Resetați la setările din fabrică	**0**	0 1 = Reset / Resetovat / Resetovanje / Visszaállítás / Reset / Resetovať / Restabili
17OP	Optimum Start / Optimální čas zapnutí / Optimalno vrijeme uključivanja / Optimális indítás / Optymalny Start / Optimálna čas zapnutia / Timp optim de pornire	**0**	0 = Deactivate / Deaktivovat / Deaktiviranje / Kikapcsolás / Dezaktywacja / Deaktivovať / Dezactivați 1 = Optimum Start / Optimální čas zapnutí / Optimalno vrijeme uključivanja / Optimális indítás / Optymalny Start / Optimálny čas zapnutia / Timp optim de pornire
19LK	Lock Options / Možnosti uzamčení / Mogućnosti zaključavanja / Beállítások zárolása / Opcje blokady / Možnosti uzamknutia / Opțiuni de blocare	**1**	1 = Partial / Částečné / Parcijalan / Részleges / Częściowo / Čiastočné / Parțial 2 = Full / Úplné / Puni / Teljes / Całkowicie / Úplné / Deplin

EN

Hereby, Bk-electronic GmbH declares that the radio equipment T3R Thermostat is in compliance with Directive 2014/53/EU. The full text of the EU Declaration of Conformity is available at the following Internet address: **http://hwllhome.co/DoC**

RF (868MHz)
Receiver Category 2
Max RF Power: 25mW
868–868.6MHz (868.3MHz)

WEEE Directive 2012/19/EU
At the end of the product life dispose of the packaging and product in a corresponding recycling centre. Do not dispose of the unit with the usual domestic refuse. Do not burn the product.

CZ

Bk-electronic GmbH tímto prohlašuje, že tento T3R Thermostat je v souladu se základními požadavky a dalšími příslušnými ustanoveními směrnice 2014/53/EU. Plná znění EU prohlášení o shodě jsou dostupná na následující internetové adrese: **http://hwllhome.co/DoC**

RF (868MHz)
Receiver Category 2
Max RF Power: 25mW
868–868.6MHz (868.3MHz)

Směrnice WEEE 2012/19/EU
Na konci životnosti výrobku zlikvidujte obal a výrobek v náležitém recyklačním centru. Nevyhazujte zařízení do běžného domácího odpadu. Tento výrobek nespalujtet.

HR

Ovim putem poduzeće Bk-electronic GmbH izjavljuje da se termostatom T3R udovoljava osnovnim zahtjevima i ostalim pripadajućim odredbama Direktive 2014/53/EU. Cjeloviti se tekst izjave EU o sukladnosti nalazi na sljedećoj mrežnoj adresi: **http://hwll.co/DoC**

RF (868MHz)
Receiver Category 2
Max RF Power: 25mW
868–868.6MHz (868.3MHz)

Direktiva WEEE 2012/19/EU
Na kraju životnog vijeka proizvoda pravilno odložite ambalažu i proizvod u prikladan centar za recikliranje. Ne bacajte opremu u uobičajeni kućanski otpad. Ne spaljujte proizvod.

HU

A Bk-electronic GmbH ezúton kijelenti, hogy a T3R Thermostat megfelel az 2014/53/EU direktívában megfogalmazott szükséges előírásoknak. A következő internetcímen található meg az EU Megfelelőségi nyilatkozat teljes szövege: **http://hwllhome.co/DoC**

RF (868MHz)
Receiver Category 2
Max RF Power: 25mW
868–868.6MHz (868.3MHz)

2012/19/EU WEEE
direktívaánakmegfelelően a B2:I32 életciklusának végén mind a terméket, mind pedig a csomagolást adja le az erre kijelölt újrahasznosítási központban. Ne égesse el vagy dobja ki a terméket a háztartási hulladékok közé.

PL

Firma Bk-electronic GmbH oświadcza, że niniejszy T3R Thermostat spełnia podstawowe wymogi i inne stosowne przepisy dyrektywy 2014/53/EU. Pełny tekst Deklaracji Zgodności UE jest dostępny pod następującym adresem internetowym: **http://hwllhome.co/DoC**

RF (868MHz)
Receiver Category 2
Max RF Power: 25mW
868–868.6MHz (868.3MHz)

Dyrektywa WEEE 2012/19/EU
Po upływie okresu ważności produktu należy zutylizować opakowanie oraz produkt w odpowiednim punkcie recyklingu. Nie wolno wyrzucać urządzenia ze zwykłymi odpadami domowymi. Nie palić produktu.

RO

Prin prezenta Bk-electronic GmbH declara ca acest T3R Thermostat este in conformitate cu cerintele esentiale si alte prevederi relevante ale Directivei 2014/53/EU. Textele complete ale Declarațiilor de Conformitate UE sunt disponibile la următoarea adresă de Internet: **http://hwllhome.co/DoC**

RF (868MHz)
Receptor Categoria 2
Putere maxima RF: 25mW
868–868.6MHz (868.3MHz)

Directiva WEEE 2012/19/EU
La sfarsitul duratei de utilizare a produsului duceti ambalajul si produsul la un centru de reciclare. Nu aruncati aparatul impreuna cu gunoiul menajer. Nu dati foc produsului.

SK

Týmto Bk-electronic GmbH prehlasuje, že tento T3R Thermostat je v zhode so základnými požiadavkami a ostatnými príslušnými ustanoveniami smernice 2014/53/EU. Úplné znenia vyhlásení o zhode EÚ sú k dispozícii na internetovej adrese: **http://hwllhome.co/DoC**

RF (868MHz)
Prijímač kategórie 2
Max. RF vysielací výkon: 25mW
868–868.6MHz (868.3MHz)

Smernica WEEE 2012/19/EU
Na konci životnosti výrobku likvidovať obal a výrobok v zodpovedajúcom recyklačnom centre. Nelikvidovať spolu s bežným domovým odpadom. Výrobok nespaľovať.

livewell.honeywellhome.com

resideo
www.resideo.com

Bk-electronic GmbH
Hardofweg 40
74821 Mosbach
Germany

©2019 Resideo Technologies, Inc. The Honeywell Home trademark is used under license from Honeywell International Inc. All rights reserved.

(EU) 811/2013